L型側溝(導水パイプ用台座付・草防止仕様)

群馬県土木工事標準図集に準拠

S=1:20

※導水パイプのサイズに合わせて台座の大きさを変える事ができます。

（参考）

導水パイプφ50

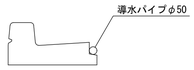

材料表

（10m当り）

材料	規格	数量
導水パイプ	樹脂製 L=2m/本	5.0

一般部（476kg）

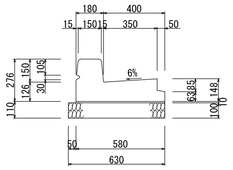

材料表

（10m当り）

種　別	規格	単位	数量
ブロック	A種	個	5.0
敷モルタル	1:3	m³	0.058
基礎砕石	RC-40	m²	6.3

［縁塊］　基本（214kg）

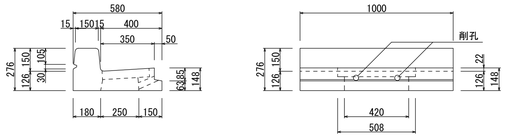

セミフラット

切下げ部（464kg）

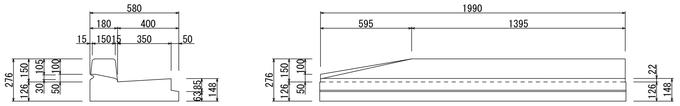

［縁塊］　切下げ部（202kg）

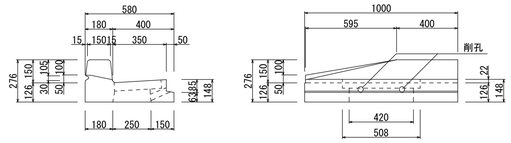

<縁塊用グレーチング>

（並目）

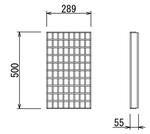

参考重量　W=11.2kg

（細目）

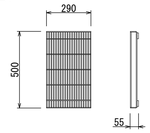

参考重量　W=15.9kg

水抜き部（472kg）

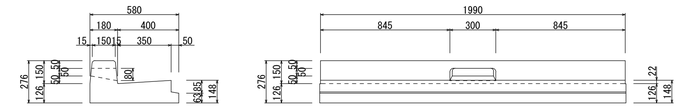

［縁塊］　水抜き部（209kg）

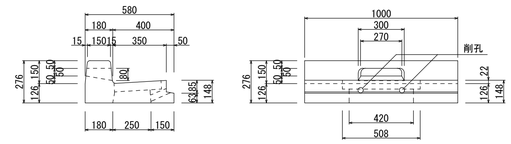

乗入れ部（394kg）

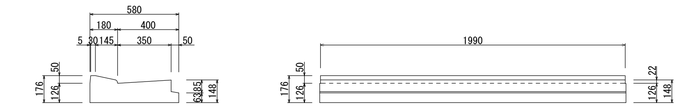

［縁塊］　乗入れ部（173kg）

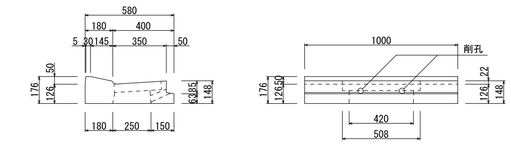

※水抜き部・乗り入れ部については草防止仕様はございません。

＜街渠桝＞

H350（247kg）

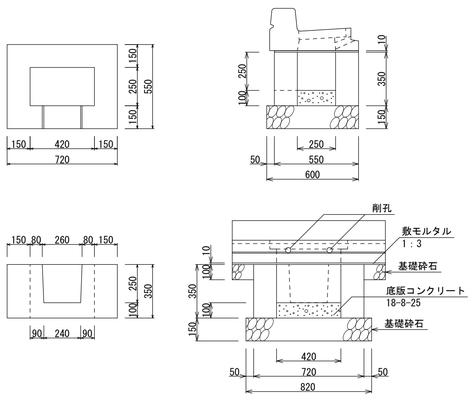

材料表

（10箇所当り）

種　別	規格	単位	数量
縁塊	B580-L1000	個	10.0
縁塊用グレーチング		枚	10.0
敷モルタル	1:3	m³	0.044
基礎砕石	縁塊 RC-40	m²	1.62
街渠桝	H350	個	10.0
底版コンクリート	18-8-25	m³	0.105
基礎砕石	街渠桝 RC-40	m³	4.92

H450（317kg）

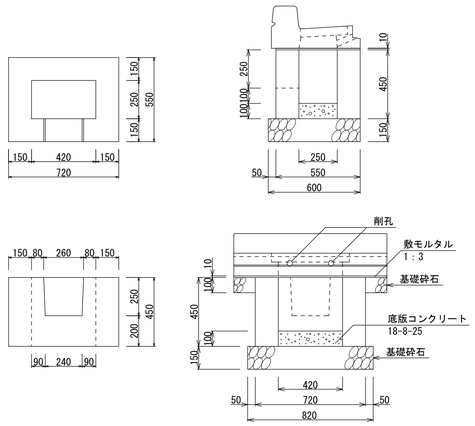

材料表

（10箇所当り）

種　別	規格	単位	数量
縁塊	B580-L1000	個	10.0
縁塊用グレーチング		枚	10.0
敷モルタル	1:3	m³	0.044
基礎砕石	縁塊 RC-40	m²	1.62
街渠桝	H450	個	10.0
底版コンクリート	18-8-25	m³	0.105
基礎砕石	街渠桝 RC-40	m³	4.92

H550（388kg）

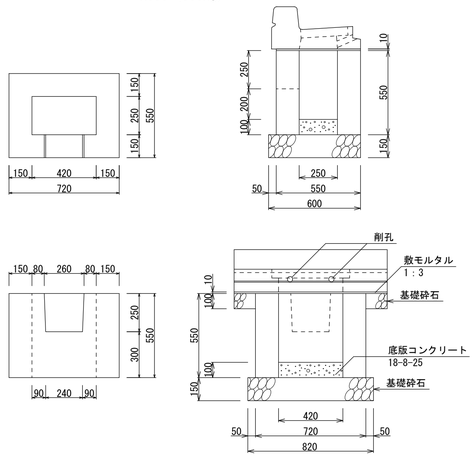

材料表

（10箇所当り）

種　別	規格	単位	数量
縁塊	B580-L1000	個	10.0
縁塊用グレーチング		枚	10.0
敷モルタル	1:3	m³	0.044
基礎砕石	縁塊 RC-40	m²	1.62
街渠桝	H550	個	10.0
底版コンクリート	18-8-25	m³	0.105
基礎砕石	街渠桝 RC-40	m³	4.92

名　称	L型側溝(導水パイプ用台座付・草防止仕様)		
縮　尺	1：20	日　付	2024.8.1
会社名	藤岡コンクリート工業株式会社		